Raindance Select
Raindance Select E 300 2jet Showerpipe, ½’
Поверхности : **хром** Артикульный номер: **27126000**

Описание

Характеристики

- верхний душ Raindance Select E 300 2jet
- размер душевого диска: 300 x 160 мм
- регулируемый угол верхнего душа
- тип струи: RainAir, Rain
- удобное переключение типов струи с помощью кнопки Select
- расход воды для струи RainAir (при 3 бар): 16 л / мин
- расход воды для струи Rain (при 3 бар): 16 л / мин
- поверхность душевого диска в двух вариантах: хром или белый
- длина держателя для душа: 380 мм
- термостат ShowerTablet Select 300
- цвет поверхности полочки: хром или белый
- изолированная подача воды
- предохранительный ограничитель при 40°C
- регулируемый ограничитель температуры горячей воды
- пользовательское управление посредством кнопки Select
- вид монтажа: наружный монтаж
- величина соединения DN15
- соединительная резьба G ½
- межосевое подключение 150 мм ± 12 мм
- для установки на соединительную резьбу G ½ необходимо использовать комплект адаптеров 02026000
- класс шума: I
- класс расхода воды: O, B

Состоит из

- Держатель Porter'S (#28331XXX)
- Шланг Isiflex 1,60 м, ½’ (#28276XXX)
- Ручной душ Raindance Select E 120 Air 3jet, ½ (#26520XXX)

Опциональные принадлежности

- Комплект адаптеров к эксцентрикам ¾´ (#02026XXX)

Технология

Raindance Select
Raindance Select E 300 2jet Showerpipe, ½’
Поверхности : **хром** Артикульный номер: **27126000**

Продукт

Чертеж

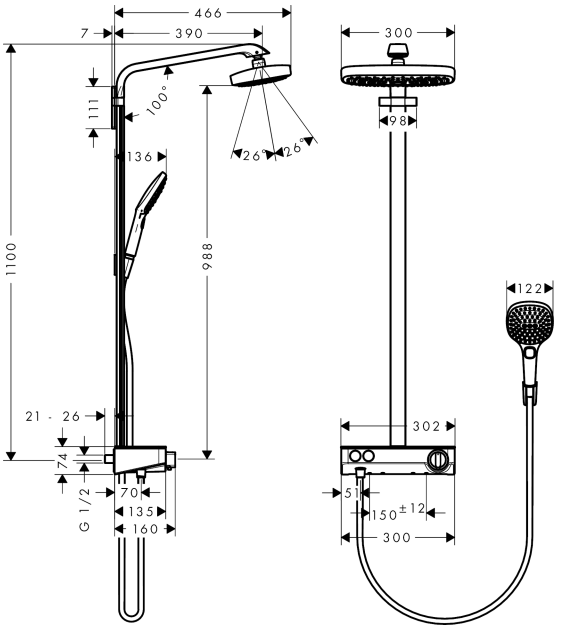

График расхода воды

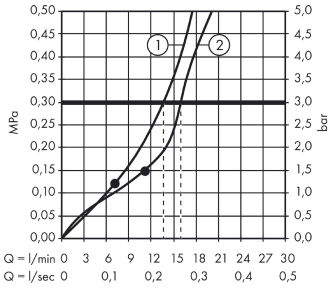

① Ручной душ
② Верхний душ

Raindance Select
Raindance Select E 300 2jet Showerpipe, ½’
Поверхности : **хром** Артикульный номер: **27126000**
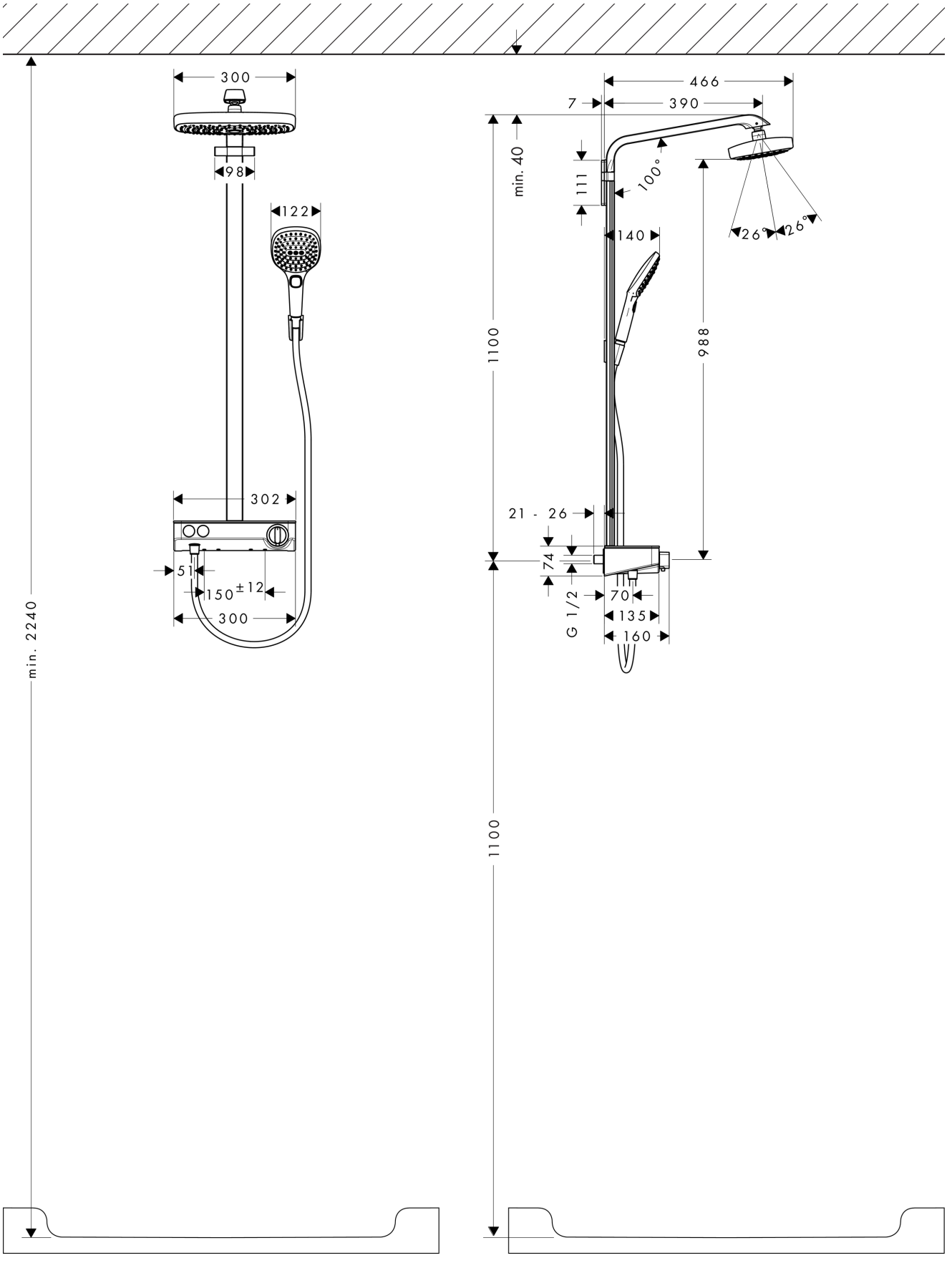
Пример монтажа