Metris Classic
Смеситель для ванны, однорычажный, СМ
Поверхности : **хром** Артикульный номер: **31485000**

Описание

Характеристики

- вид соединения: скрытая часть
- керамический узел смешивания
- регулируемое ограничение температуры
- с переключателем вакуумного типа
- клапан обратного тока воды
- с шумопоглотителем
- класс шума: I
- класс расхода воды: C, C
- комплект поставки: рукоятка, гильза, розетка, переключатель, функциональный блок

Необходимые принадлежности

- iBox universal скрытая часть, ½’ / ¾’ (#01800XXX)

Продукт

Чертеж

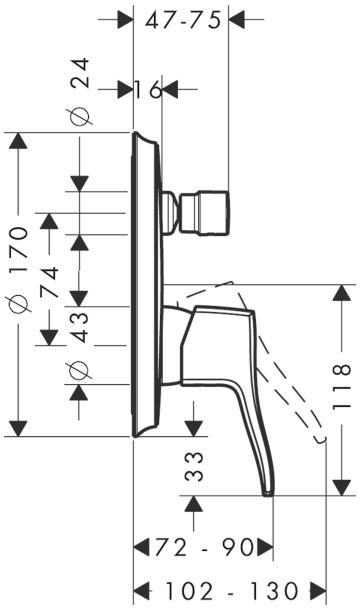
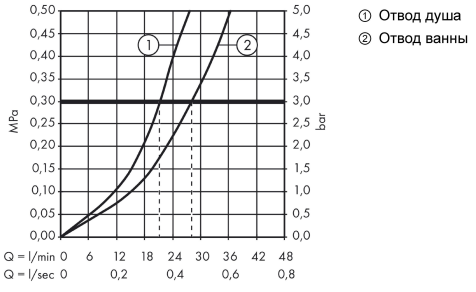
График расхода воды