**Ecostat**
**Термостат для ванны Ecostat Comfort Care, BM, ½'**
Поверхности : **хром** Артикульный номер: **13115000**

## Описание

**Характеристики**

- выступ 172 мм - 177 мм
- 2 потребителя
- предохранительный ограничитель при 40°C
- регулируемое ограничение температуры
- клапан обратного тока воды
- с шумопоглотителем
- грязеулавливающий фильтр входит в комплект поставки
- межосевое подключение: 150 мм ± 12 мм
- класс шума: I
- класс расхода воды: C, B

## Технология

## Продукт

## Чертеж

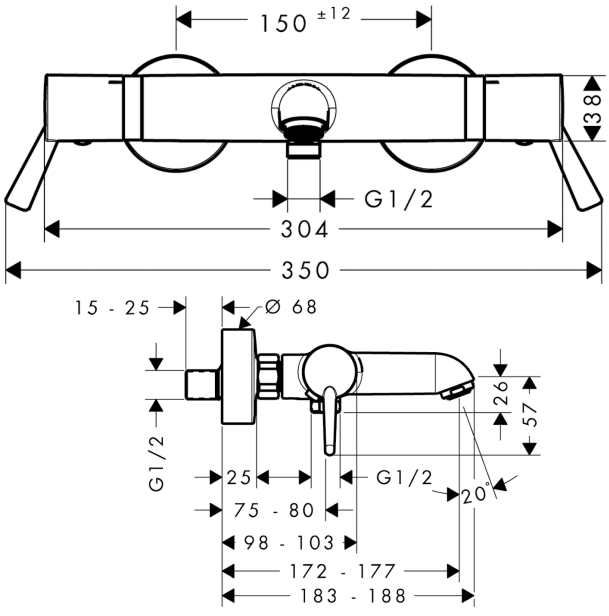


## График расхода воды

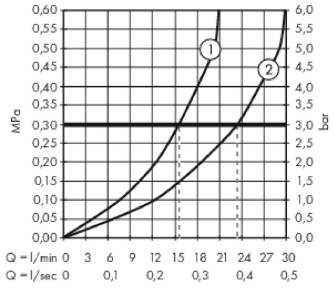


① Shower outlet with 1B-resistance
② Отвод ванны