Croma
Croma 220 Showerpipe EcoSmart, 9 л / мин, поворотный держатель 400 мм, ½’
Поверхности : **хром** Артикульный номер: **27188000**

Описание

Характеристики

- верхний душ Croma 220
- размер душевого диска: 220 мм
- регулируемый угол верхнего душа
- тип струи: RainAir (дождевая струя, обогащенная воздухом)
- расход воды для струи RainAir (при 3 бар): 9 л/мин
- длина держателя для душа: 400 мм
- поворотный держатель для душа
- термостат Ecostat Comfort
- предохранительный ограничитель при 40°C
- регулируемый ограничитель температуры горячей воды
- пользовательское управление посредством вращения рукоятки
- вид монтажа: наружный монтаж
- регулируемое по высоте крепление ручного душа
- подходит для проточных водонагревателей мощностью 18 кВт

Технология

Продукт
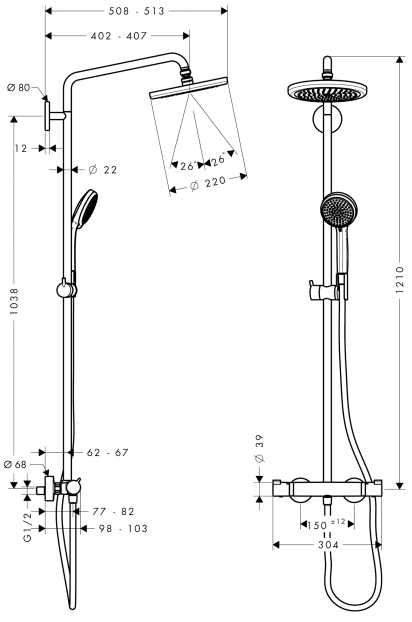
Чертеж