Focus
Смеситель для кухни 280, однорычажный, с поворотным изливом
Поверхности : **stainless steel finish** Артикульный номер: **31817800**

Описание

Характеристики

- ComfortZone 280
- L-образный излив
- угол поворота излива: регулировка на 3 уровня, на 110°, 150° или 360°
- с возможностью размещения рукоятки справа или слева
- обычная струя
- расход воды 12 л/мин
- соединительные шланги G ⅜
- подходит для проточных водонагревателей
- класс шума: I

Технология

Продукт

Чертеж

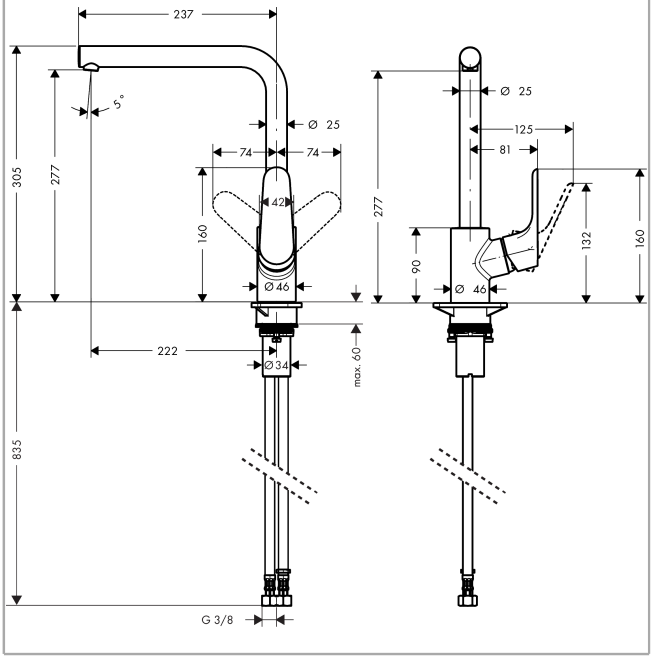
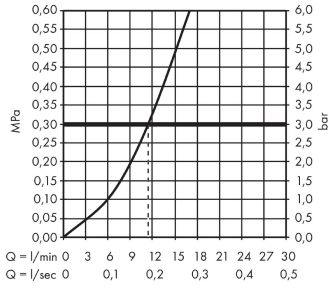
График расхода воды