Metropol
Смеситель для биде, однорычажный, со сливным клапаном Push-Open
Поверхности : **хром** Артикульный номер: **32520000**

Описание

Характеристики

- выступ 123 мм
- формирователь струи с шарнирным соединением
- ламинарная струя
- расход воды: 7,2 л/мин
- регулируемое ограничение температуры
- сливной клапан Push-Open G 1 ¼
- подходит для проточных водонагревателей
- класс шума: II
- класс расхода воды: O

Технология

Air Power

Продукт

Чертеж

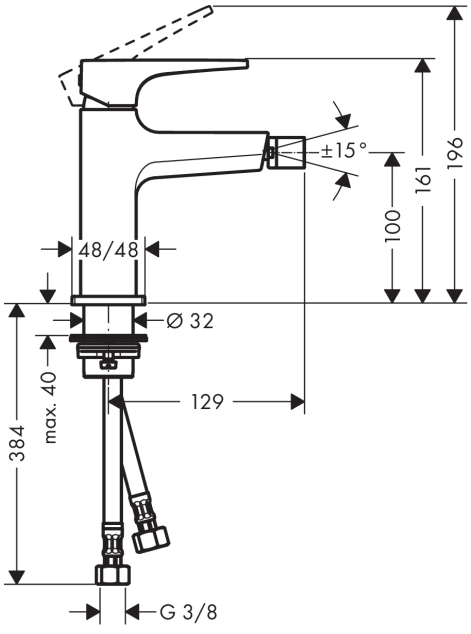

График расхода воды

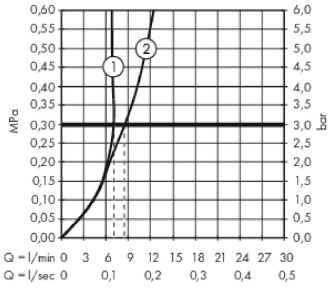

① With flow limiter
② Без ограничитель расхода