Exafill S
Exafill S внешняя часть
Поверхности : **хром** Артикульный номер: **58117000**

Описание

Характеристики

- комплект поставки: крышка, предохранительная пробка
- подходит для стандартных и нестандартных ванн
- ливневая струя
- формирователь струи регулируется на 30°
- расход воды 30 л/мин
- класс шума: I
- класс расхода воды: D, B

Технология

Quick Clean

Продукт

Чертеж

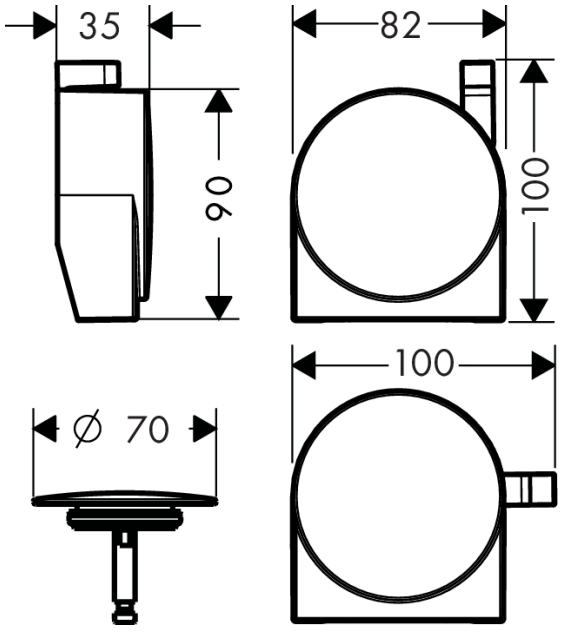
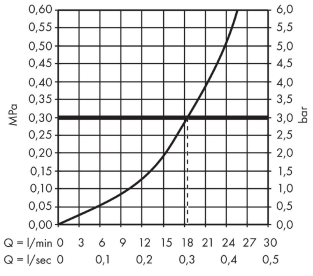
График расхода воды