Logis
Смеситель для кухни 120, однорычажный, CoolStart Eco
Поверхности : **хром** Артикульный номер: **71837000**

Описание

Характеристики

- ComfortZone 120
- угол поворота излива: 360°
- обычная струя
- расход воды 12 л/мин
- соединительные шланги G ⅜
- подходит для проточных водонагревателей
- класс шума: I
- класс расхода воды: D, B

Технология

Продукт

Чертеж

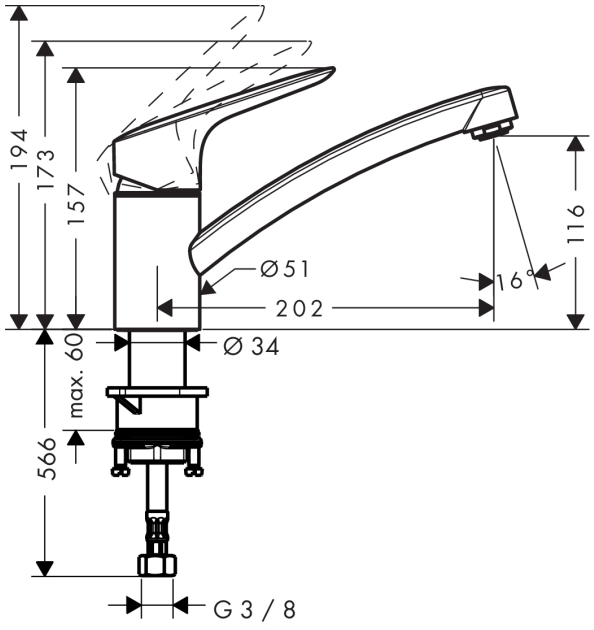
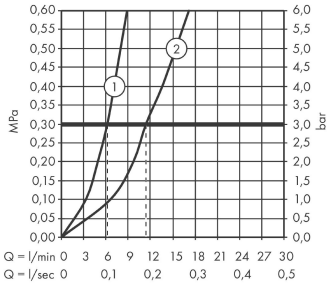
График расхода воды